VC.654

Lob topuzlar

Teknopolimer

MALZEME
Cam elyafı ile güçlendirilmiş poliamid bazlı (PA) teknopolimer, siyah renk, mat yüzey.

STANDART UYGULAMALAR
Dişli geçmeli delik.
- **VC.654-FP-B**: pirinç burç.
- **VC.654-FP-SST**: AISI 303 paslanmaz çelik burç.

ÖZELLIKLER VE UYGULAMALAR
Beş loblu şekil, kullanıcının parmaklarıyla doğru tutmasını sağlar ve arka kısmında boşluklar olmaması sayesinde sağlığa zararlı kalıntıların birikmesini önler. AISI 303 paslanmaz çelikten yapılmış metal parça, aşınmaya dirençli malzemelerin gerekli olduğu ortamlarda kullanılmaya uygundur.



ELESA Original design

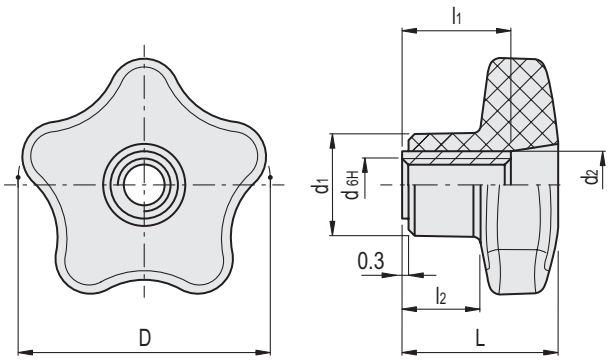

VC.654-FP-B

Kod	Açıklama	D	d_{6H}	L	d_1	d_2	l_1	l_2	⚖
175692	VC.654/40-FP-B-M6	40	M6	24.5	16.5	10	18	12	25
175693	VC.654/40-FP-B-M8	40	M8	24.5	16.5	10	18	12	22
175803	VC.654/50-FP-B-M8	50	M8	29.5	19	13	20	14	43
175804	VC.654/50-FP-B-M10	50	M10	29.5	19	13	20	14	41

VC.654-FP-SST **STAINLESS STEEL**

Kod	Açıklama	D	d_{6H}	L	d_1	d_2	l_1	l_2	⚖
175696	VC.654/40-FP-SST-M6	40	M6	24.5	16.5	10	18	12	25
175697	VC.654/40-FP-SST-M8	40	M8	24.5	16.5	10	18	12	22
175807	VC.654/50-FP-SST-M8	50	M8	29.5	19	13	20	14	43
175808	VC.654/50-FP-SST-M10	50	M10	29.5	19	13	20	14	41

ELESA ve GANTER ürünlerinin tüm hakları kanun uyarınca saklıdır.
Çizimlerimizi çoğaltırken her zaman kaynak belirtin.