LED gösterge ışıklı kollar

teknopolimer kendinden ateş söndürme sertifikalı



ERGOSTYLE® ELESA Original design

MALZEME
- **Kol gövdesi**: Cam elyafıyla güçlendirilmiş poliamid bazlı (PA) UL-94 V0 sertifikalı kendiliğinden sönen teknopolimer, siyah renkte, mat kaplamalı.
- **LED ışık dağıtıcıkapağı**: UL-94 V0 kendiliğinden sönen polikarbonat, opal renkli. Teslimata dahildir, presle takma içindir, vidayla çıkarılabilir.

LED ŞERIT
RGB tipi, besleme gerilimi 24Vdc ±%10 (maks. akım tüketimi = 120 mA). Renk tonları, güç kaynağı gerilimine bağlı olarak hafifçe değişkenlik gösterebilir.

STANDART UYGULAMALAR
Altıgen soketli silindirik başlı vidalar, satın alınabilen altıgen başlı vidalar veya somunlar kullanılarak önden veya arkadan montaj için içten geçmeli delikler.
6 pimli kablo: UL Stili 2587 6xAWG22 PVC RAL9005, arka çıkış.
- **EMP-LD-F2.5**: 2,5 m kablo uzunluğu.
- **EMP-LD-F5**: 5 m kablo uzunluğu.

ÖZELLIKLER VE UYGULAMALAR
EMP-LD kol (Elesa patentli), bir kolun ve bir sinyal ışığı sütununun fonksiyonlarını tek bir üründe birleştirmiştir. Bu kollar, tipik olarak makine kapılarının veya korumaların üzerine monte edilirler. Uygun elektrik bağlantısıyla, LED şerit rengi siperliğin durumunu belirtmek üzere yapılandırılabilir (IEC 60204-1). Koruma derecesi IP40.
Örnek:
- Kırmızı: Tehlikeli bir durumu ele almak için hemen işlem gerektirir.
- Yeşil: Normal çalışma koşulları.
- Sarı: Bekleyin, makine kapanıyor veya bir geçiş durumunda.
- Mavi: Operatör çalıştırma isteğinde bulundu.



TEKNIK VERILER
Çekme gerilimi ve çarpma dayanımı: Tabloda belirtilen F1, F2, L1 ve L2 değerleri, şekilde gösterilen test koşulları altında ortam sıcaklığında yapılan kırılma testlerinin sonucunda elde edilmiştir.

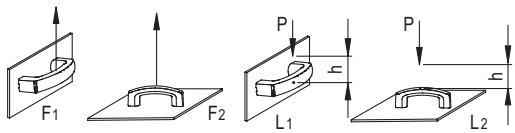

$$L\,[J] = P\,[N] \bullet h\,[m]$$

MONTAJ TALIMATLARI
Kol sabitlendikten sonra, takma tamamlanana kadar yeterli basıncı uygulayarak kılavuzları koldaki özel oluklara yerleştirin. Kapağın tam olarak sabitlenmesini sağlamak için son basıncı uygulayın. Son olarak, birlikte verilen kendinden oturan vidayı belirlenen yan montaj noktasına yerleştirin ve sıkın.

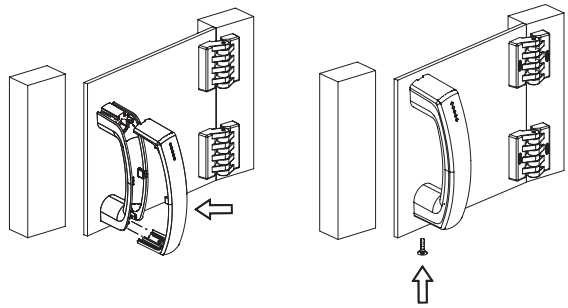

AB UYGUNLUK BEYANI
Yukarıda belirtilen beyanın konusu, aşağıdaki ilgili Avrupa Birliği uyumlaştırma mevzuatına uygundur:
- **2014/35/EU** Düşük Gerilim Direktifi.
- **2014/30/EU (EMC)** Elektromanyetik Uygunluk Direktifi.
- **2011/65/EU (RoHS)** Belirli tehlikeli maddelerin elektrikli ve elektronik ekipmanlarda kullanımına ilişkin kısıtlama.

Bu uygunluğun bağlantılı olarak beyan edildiği uyumlaştırılmış standartlar ve referans verilen diğer teknik spesifikasyonlar şunlardır: **EN 60947-5-1:2017.**

TALEP ÜZERINE ÖZEL UYGULAMA
Çeşitli kablo uzunlukları.

DIĞER STANDART UYGULAMALAR
- EMPC.: Anahtarsız, tek tamamlayıcı kol.
- EMPC-SWM: Tek durumlu anahtarlı kollar.
- EMP-SWM-LD: Tek durumlu anahtarlı ve LED gösterge ışıklı kollar.

ELESA ve GANTER ürünlerinin tüm hakları kanun uyarınca saklıdır.
Çizimlerimizi çoğaltırken her zaman kaynak belirtin.

EMP-LD | LED gösterge ışıklı kollar

LED ŞERIT KABLOLAMA TALIMATLARI
Doğru kablolandığında, LED şeridin 7 renginden birini elde etmek olanaklıdır. Beyaz iletkene karşılık gelen ortak kontak, her zaman güç kaynağının negatif kutbuna bağlanmalıdır. Diğer üç iletken, LED şeridinin sırasıyla kırmızı, yeşil veya mavi renklerini elde etmek için pozitif kutba bağlanabilir veya aşağıdaki tabloda gösterildiği gibi diğer renkleri elde etmek için eşzamanlı olarak bağlanabilir. Diğer renkler, tek tek kanalların parlaklığı PWM tekniğiyle kontrol edilerek elde edilebilir.

LED şerit renkleri	Kırmızı	Yeşil	Mavi
Kırmızı	AÇIK	KAPALI	KAPALI
Yeşil	KAPALI	AÇIK	KAPALI
Mavi	KAPALI	KAPALI	AÇIK
Sarı	AÇIK	AÇIK	KAPALI
Açık Mavi	KAPALI	AÇIK	AÇIK
Mor	AÇIK	KAPALI	AÇIK
Beyaz	AÇIK	AÇIK	AÇIK

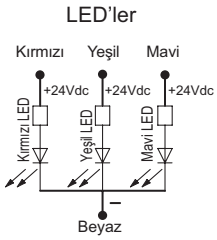

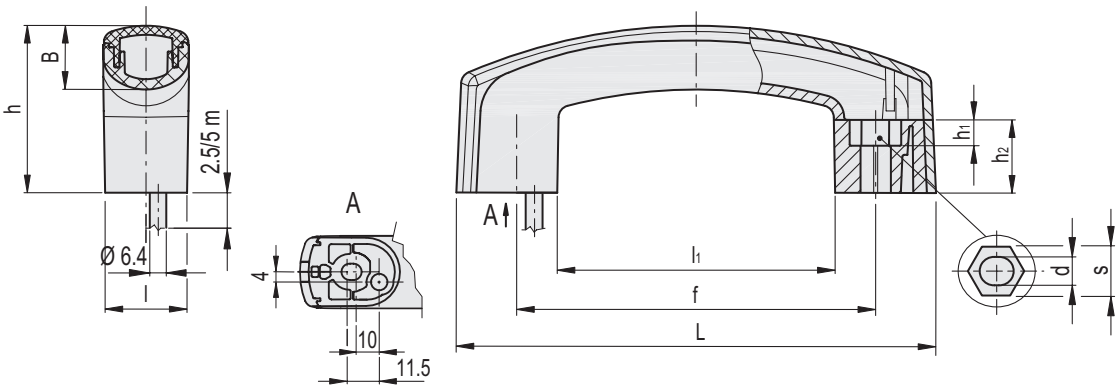

EMP-LD-F2.5

Kod	Açıklama	L	f	d	s	h	h_1	h_2	l	B	l_1	F1 [N]	F2 [N]	L1 [J]	L2 [J]	⚖
261021	EMP.160-LD-F2.5	160	117÷120	6.5	10	56.5	6.5	25	28	22	89.5	1000	2000	3	20	242

EMP-LD-F5

Kod	Açıklama	L	f	d	s	h	h_1	h_2	l	B	l_1	F1 [N]	F2 [N]	L1 [J]	L2 [J]	⚖
261022	EMP.160-LD-F5	160	117÷120	6.5	10	56.5	6.5	25	28	22	89.5	1000	2000	3	20	381

ELESA ve GANTER ürünlerinin tüm hakları kanun uyarınca saklıdır.
Çizimlerimizi çoğaltırken her zaman kaynak belirtin.